第１２回福島県ミニバスケットボール新人大会

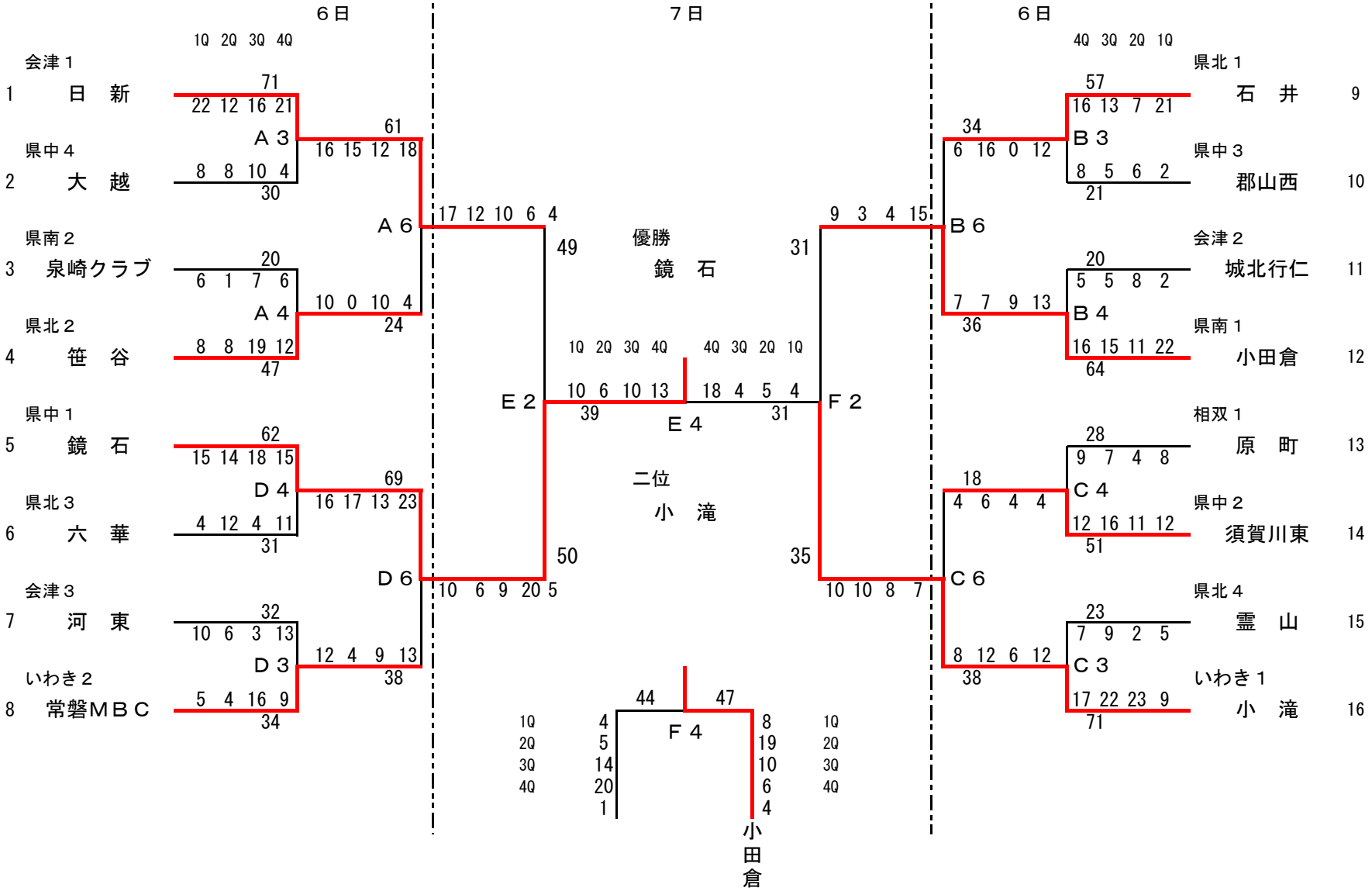
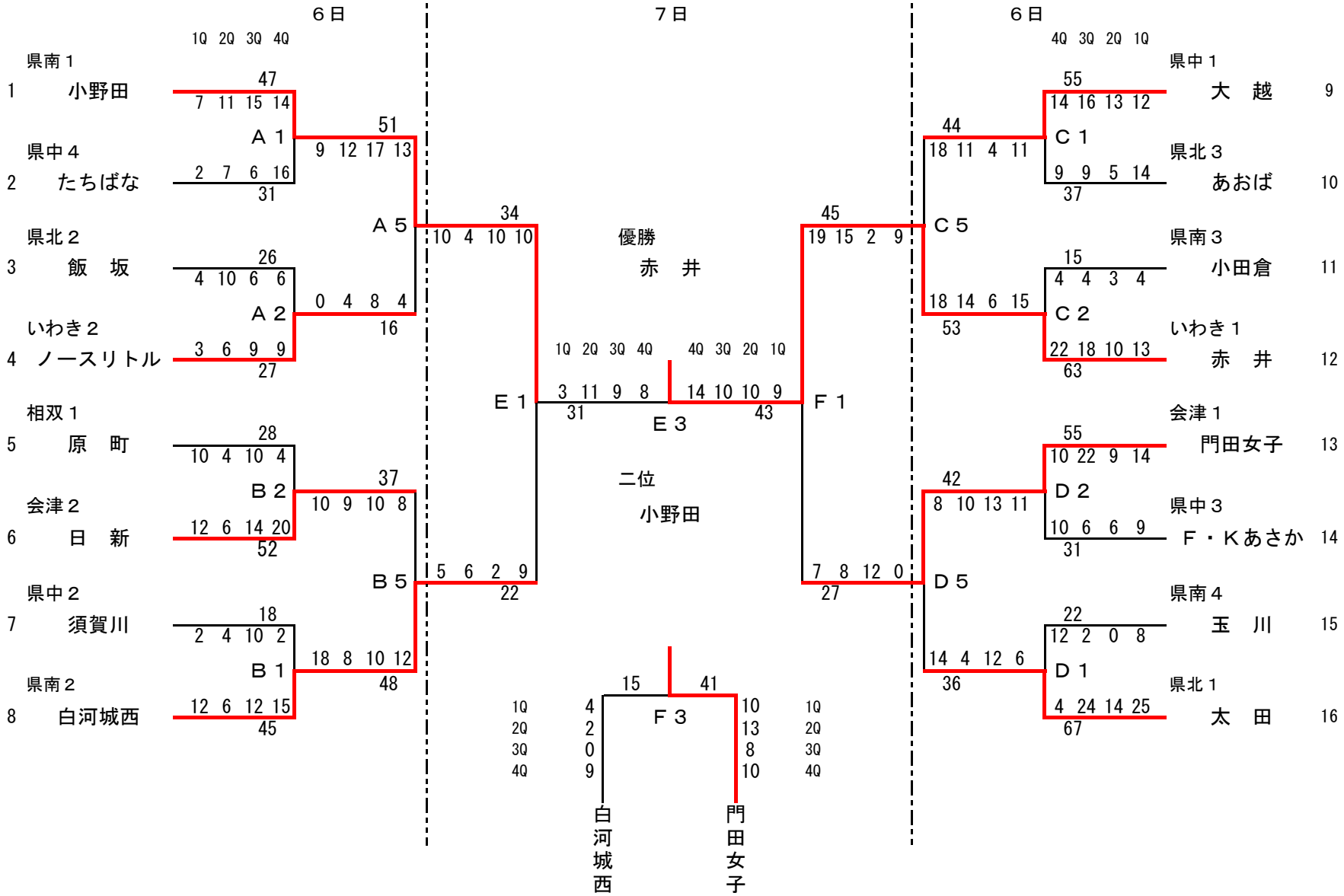
第１２回福島県ミニバスケットボール新人大会