令和3年度福島県高等学校新人体育大会バスケットボール競技いわき地区大会

【男子】

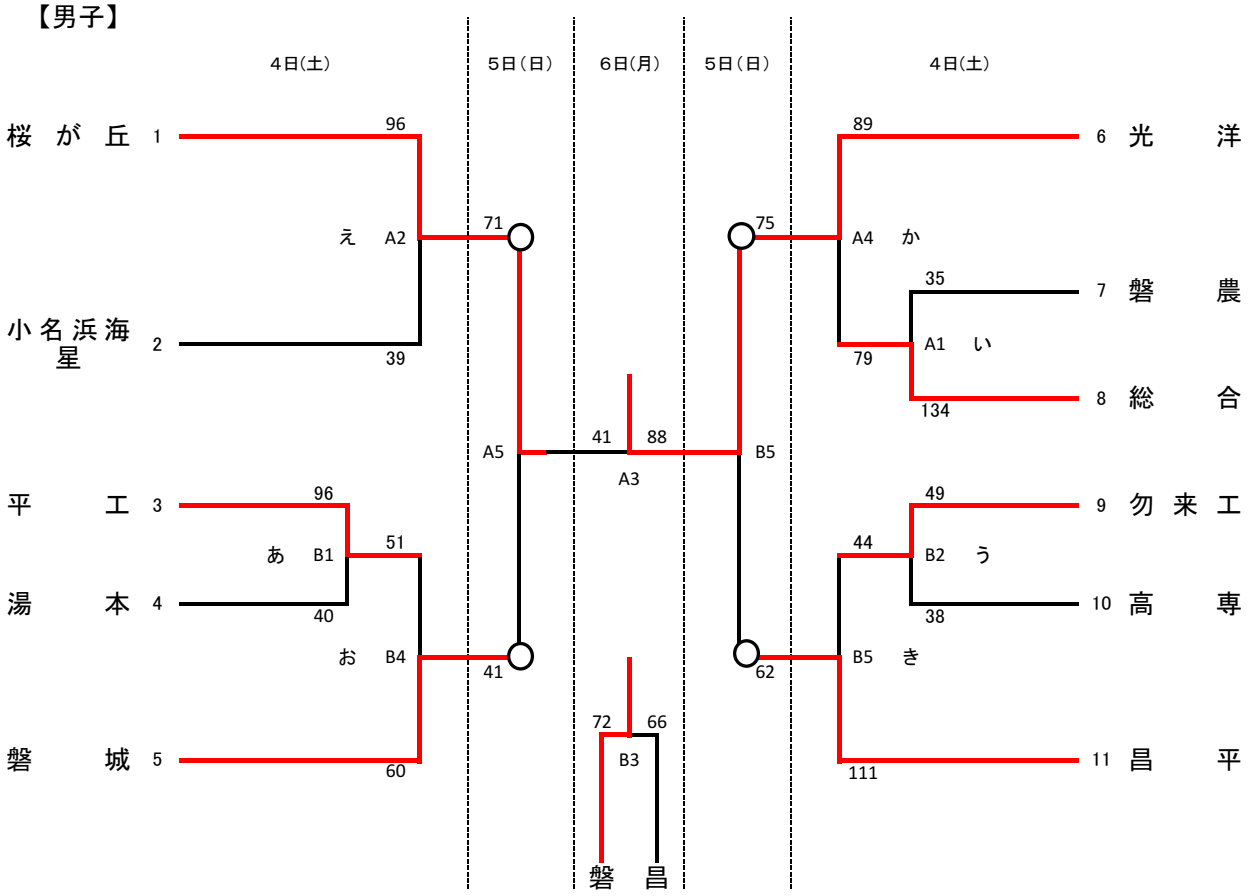

城平

敗者復活戦

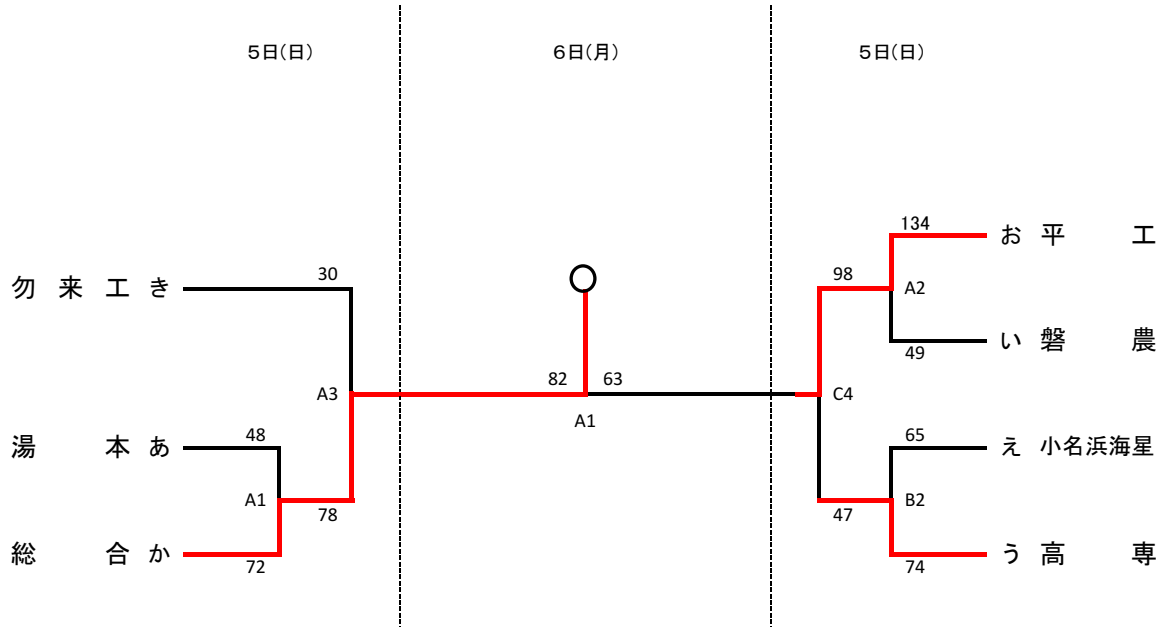

令和3年度福島県高等学校新人体育大会バスケットボール競技いわき地区大会

【女子】

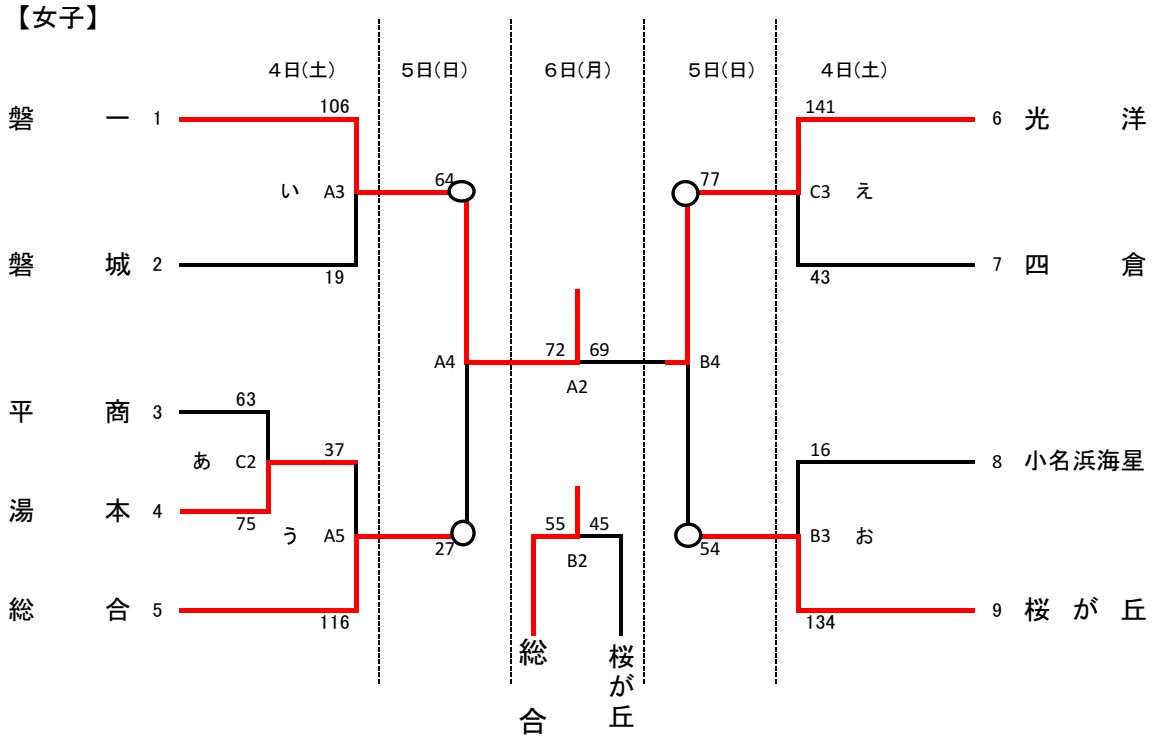

敗者復活戦

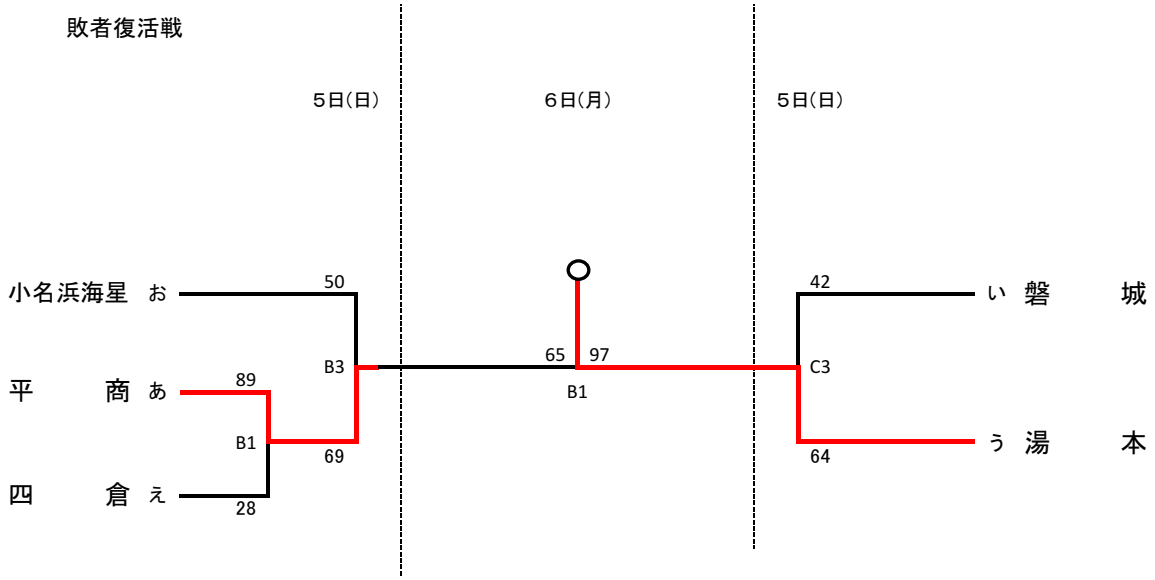

【試合会場】

いわき市総合体育館
（A・B・Cコート）

【試合開始予定時間】 12月4日（土）

	第1試合	第2試合	第3試合	第4試合	第5試合
開始時間	9:30	11:10	12:50	14:30	16:10
受付時間	8:00	9:40	11:20	13:00	14:40
入場時間	8:00	10:50	12:30	14:10	15:50

【試合開始予定時間】 12月5日（日）・6日（月）

	第1試合	第2試合	第3試合	第4試合	第5試合
開始時間	9:00	10:40	12:20	14:00	15:40
受付時間	8:00	9:10	10:50	12:30	14:10
入場時間	8:00	10:20	12:00	13:50	15:20