第58回福島県高等学校バスケットボール選手権大会　いわき地区予選

【男子】

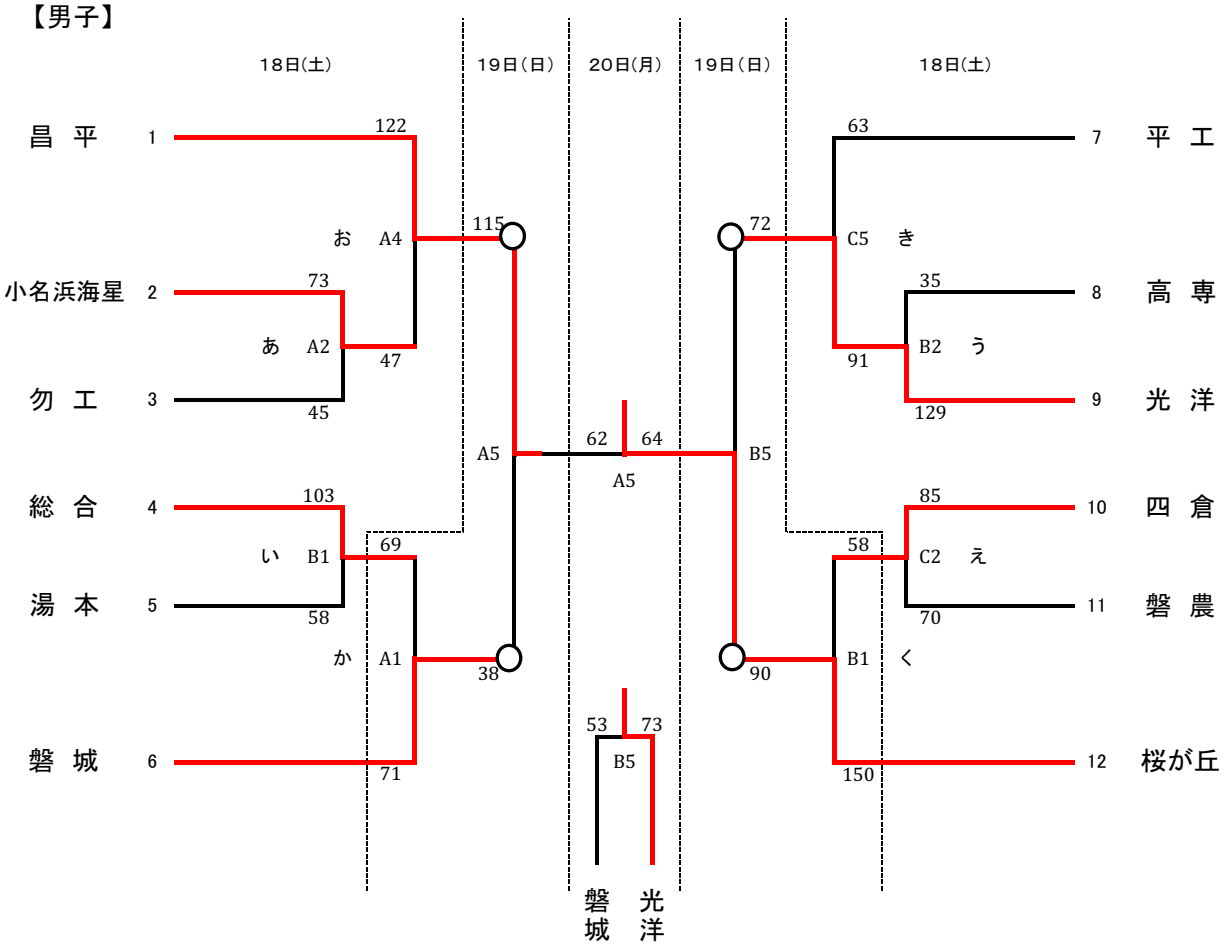

敗者復活戦

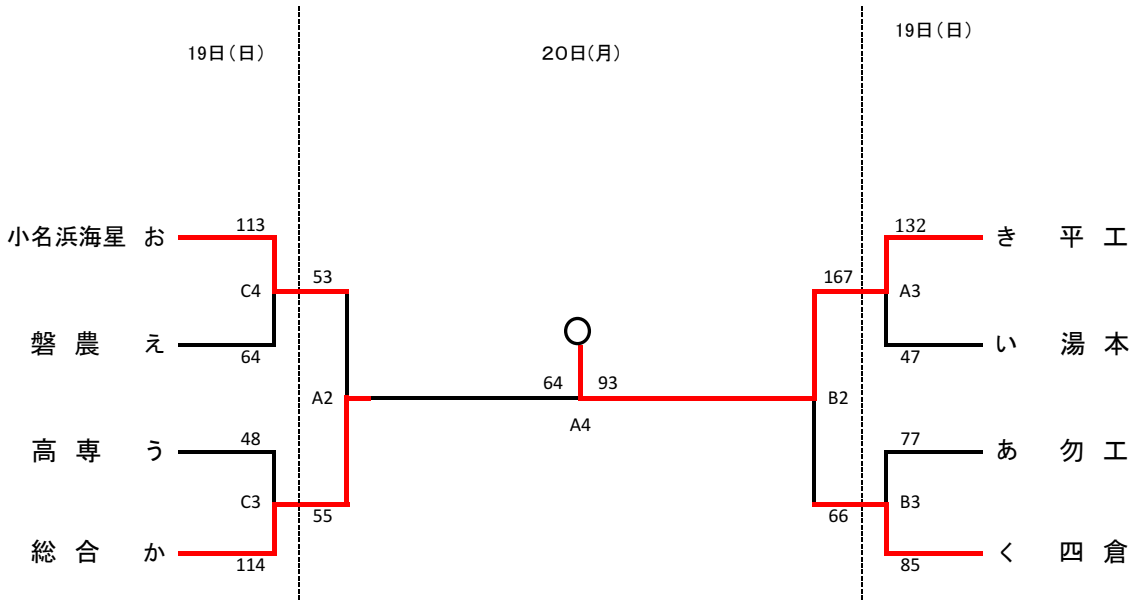

第58回福島県高等学校バスケットボール選手権大会　いわき地区予選

【女子】

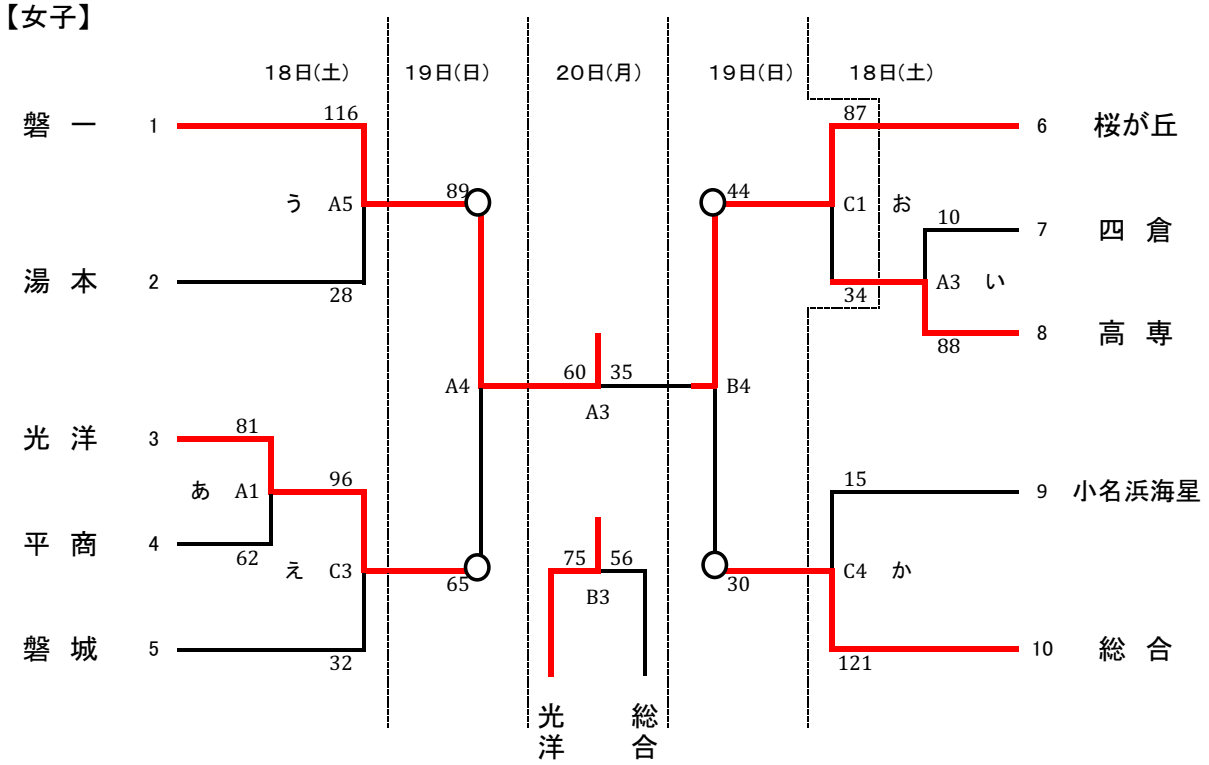

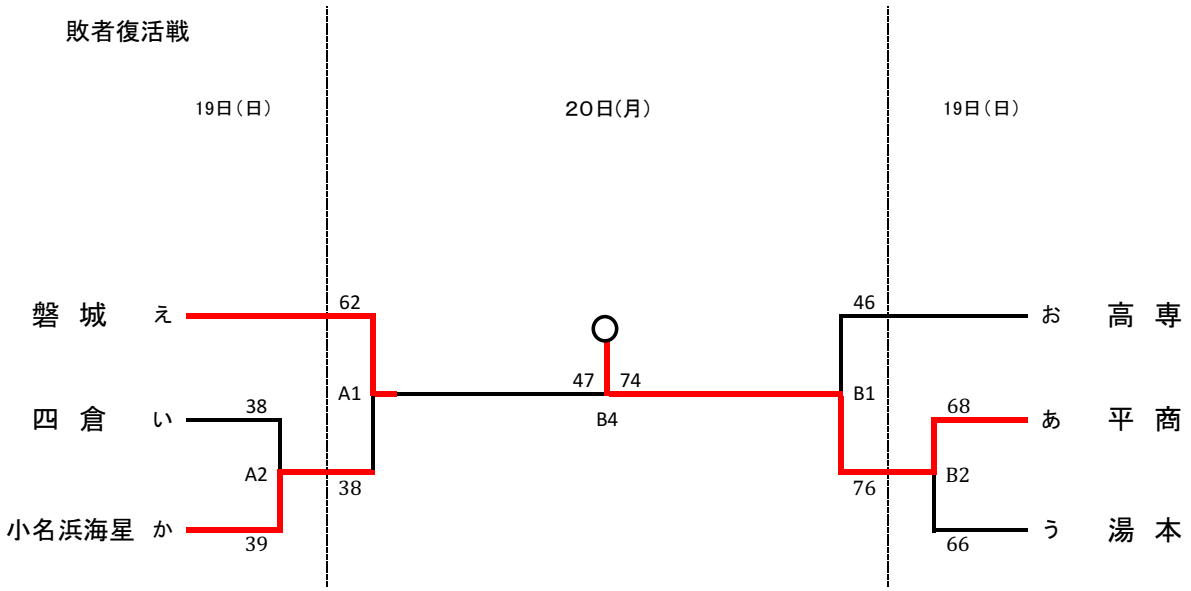

【試合会場】

磐城桜が丘高等学校
（A･B･Cコート）

【試合開始予定時間】９月18日(土)･19日(日)･20日(月)

	第1試合	第2試合	第3試合	第4試合	第5試合
開始時間	9:00	10:50	12:40	14:30	16:20
受付時間	8:00	9:20	11:10	13:00	14:50
入場時間	8:00	10:30	12:20	14:10	16:00