# 第67回福島県高等学校体育大会バスケットボール競技いわき地区大会

【男子】

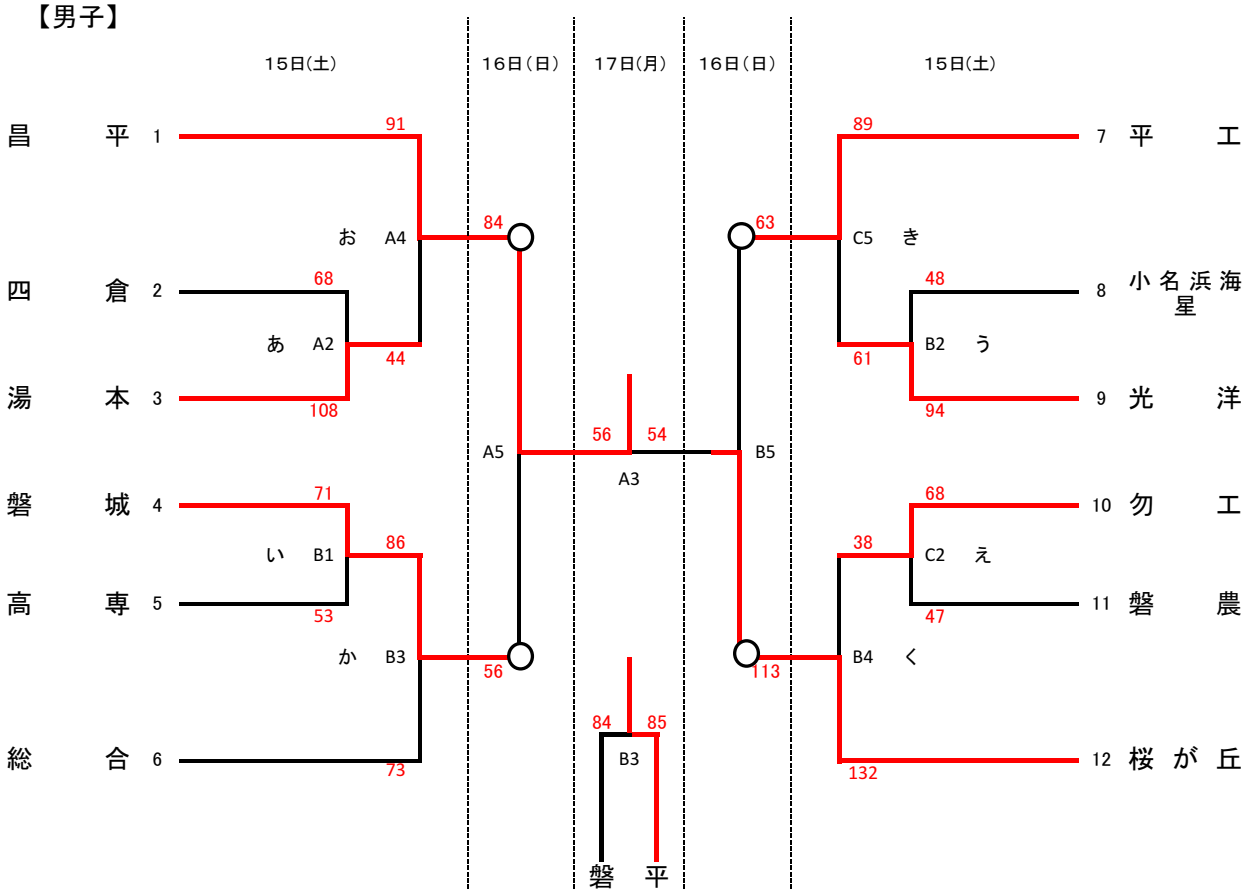


敗者復活戦

城工

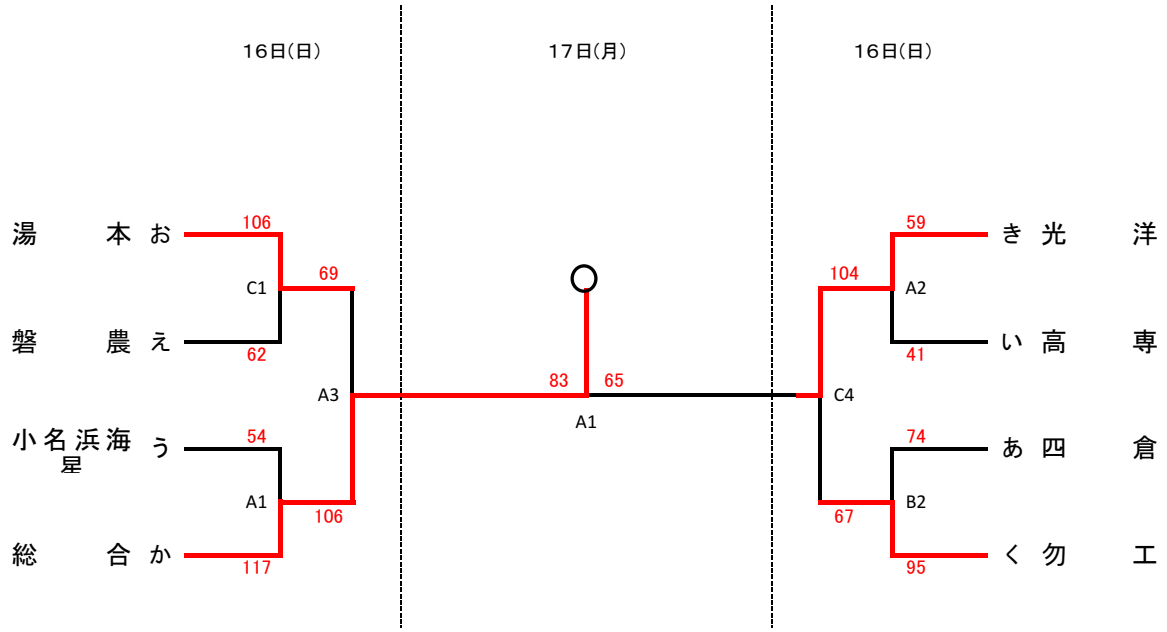

# 第67回福島県高等学校体育大会バスケットボール競技いわき地区大会

## 【女子】

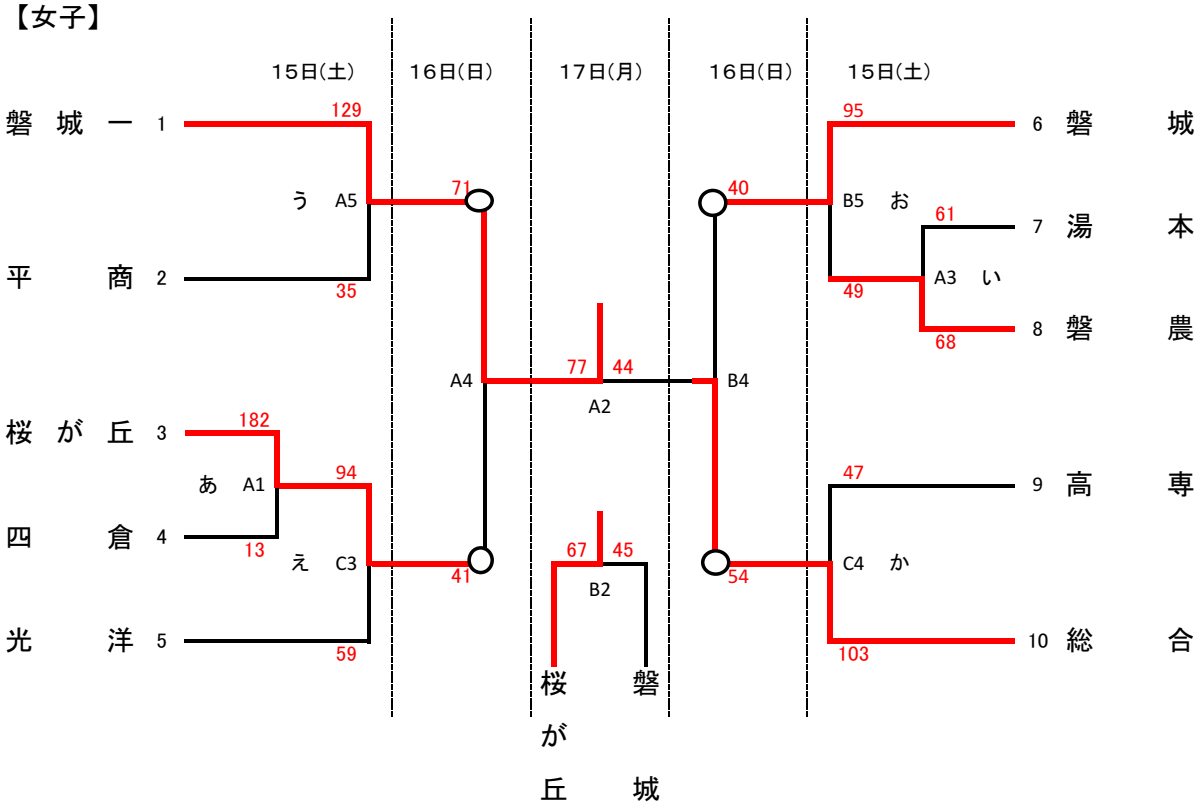


## 敗者復活戦

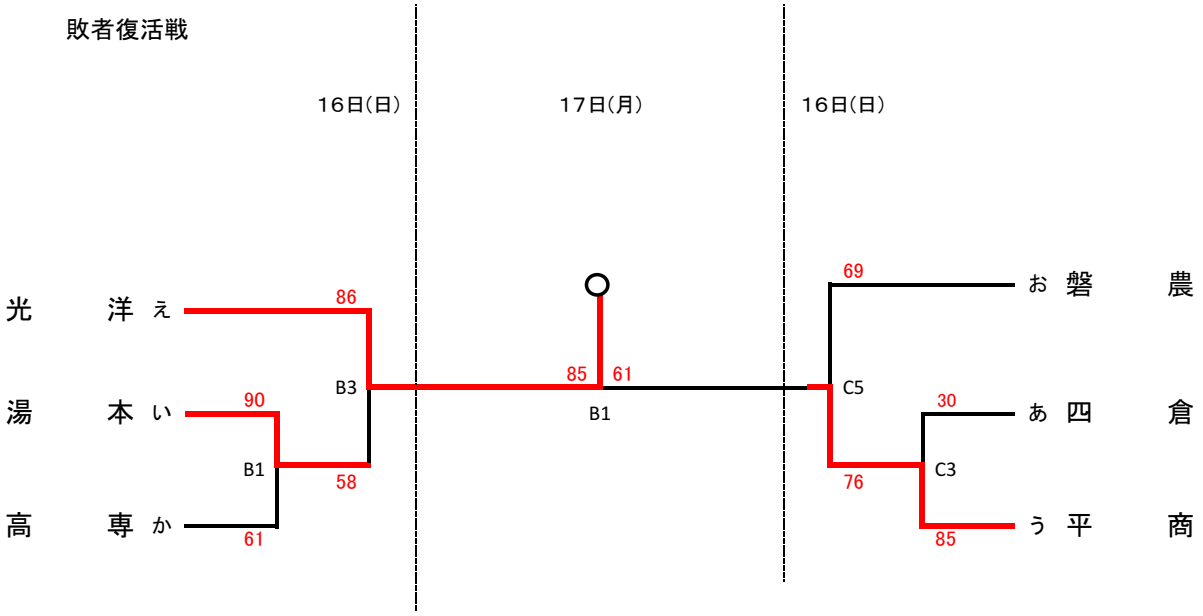


【試合会場】
いわき総合体育館
（A･B･Cコート）

【試合開始予定時間】 5月15日（土）

| | 第1試合 | 第2試合 | 第3試合 | 第4試合 | 第5試合 |
|---|---|---|---|---|---|
| 開始時間 | 9:30 | 11:20 | 13:10 | 15:00 | 16:50 |
| 受付時間 | 8:00 | 9:50 | 11:40 | 13:30 | 15:20 |
| 入場時間 | 8:00 | 11:00 | 12:50 | 14:40 | 16:30 |

【試合開始予定時間】 5月16日（日）･17日（月）

| | 第1試合 | 第2試合 | 第3試合 | 第4試合 | 第5試合 |
|---|---|---|---|---|---|
| 開始時間 | 9:00 | 10:50 | 12:40 | 14:30 | 16:20 |
| 受付時間 | 8:00 | 9:20 | 11:10 | 13:00 | 14:50 |
| 入場時間 | 8:00 | 10:30 | 12:20 | 14:10 | 16:00 |