第６２回福島県高等学校体育大会バスケットボール競技県南地区予選会　結果

◎期　日　　平成28年5月14日(土)～　　5月16日(月)
◎会　場　　白河高校（Ａ・Ｂ）　白河旭高校（Ｃ・Ｄ）　白河実業高校（Ｇ・Ｈ）

【　男　子　】

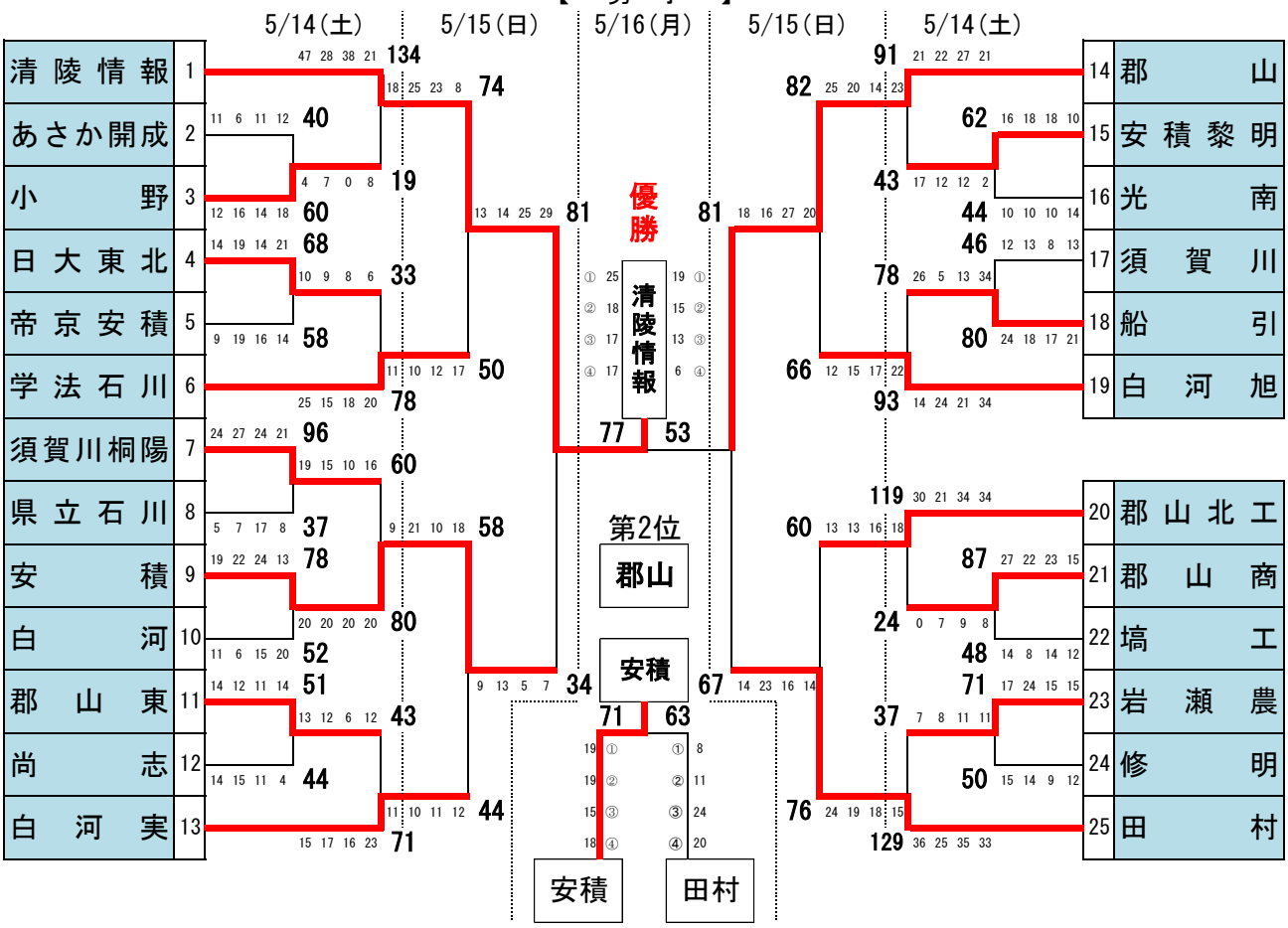

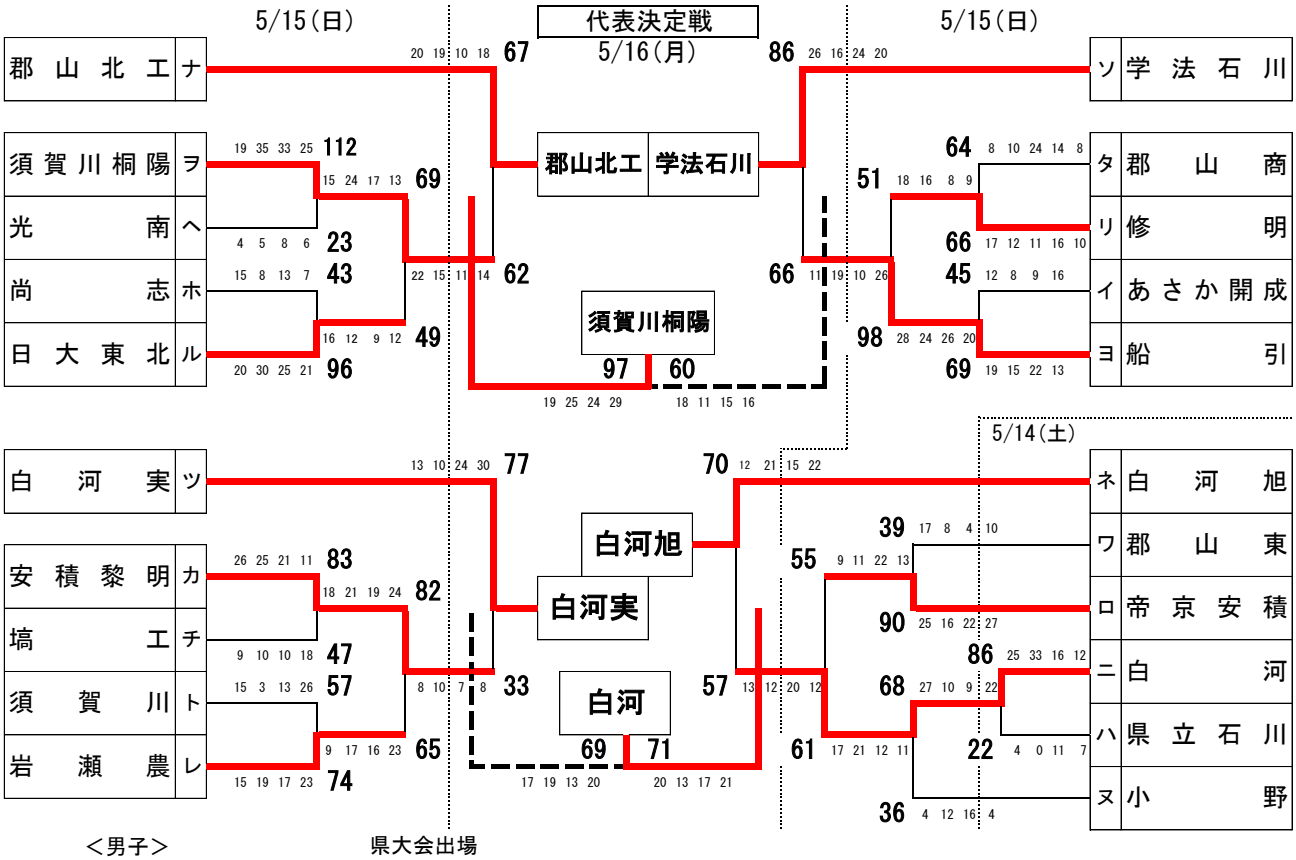

＜男子＞　　県大会出場

優勝	清陵情報高等学校	郡山北工業高等学校
２位	郡山高等学校	学校法人石川高等学校
３位	安積高等学校	白河旭高等学校
３位	田村高等学校	白河実業高等学校
		須賀川桐陽高等学校
		白河高等学校

第６２回福島県高等学校体育大会バスケットボール競技県南地区予選会　結果

◎期　日　　平成28年5月14日(土)～　　5月16日(月)
◎会　場　　白河高校（Ａ・Ｂ）　白河旭高校（Ｃ・Ｄ）　白河実業高校（Ｇ・Ｈ）

【　女子　】

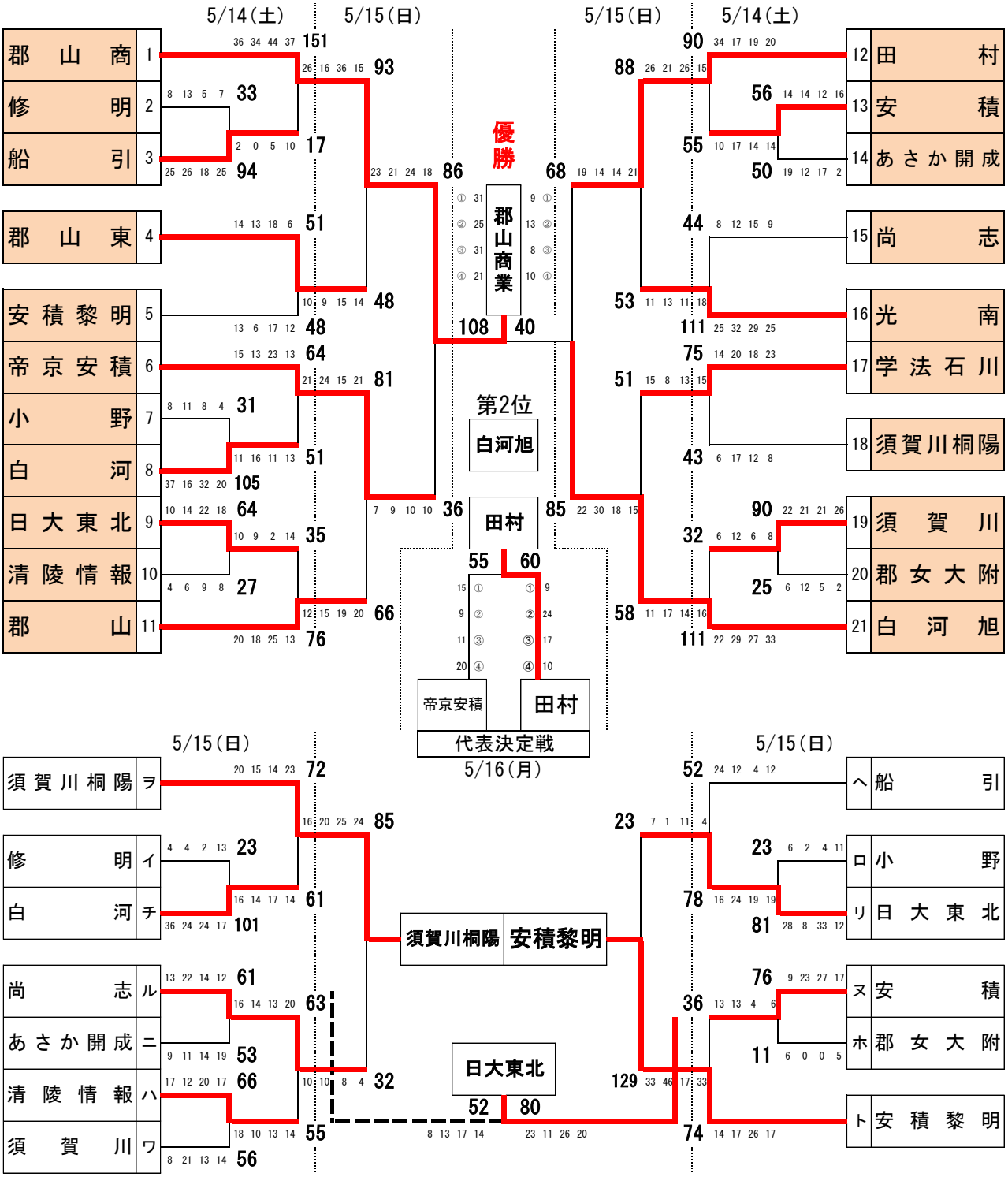

＜女子＞　　県大会出場

優勝	郡山商業高等学校	５位	郡山東高等学校
２位	白河旭高等学校	６位	光南高等学校
３位	田村高等学校	７位	郡山高等学校
３位	帝京安積高等学校	８位	学校法人石川高等学校
			須賀川桐陽高等学校
			安積黎明高等学校
			日本大学東北高等学校